DETALLE DE ARMADURA VIGA (200X1180)mm
Esc. 1-10

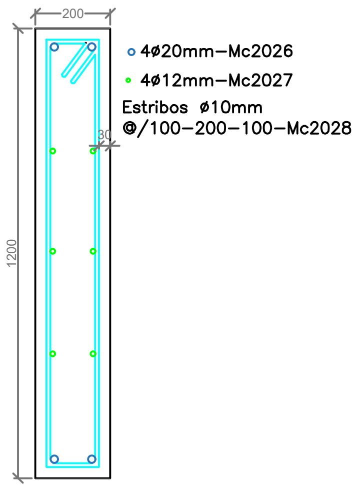

DETALLE DE ARMADURA PARA VIGA (120x270)mm
Esc. 1-10

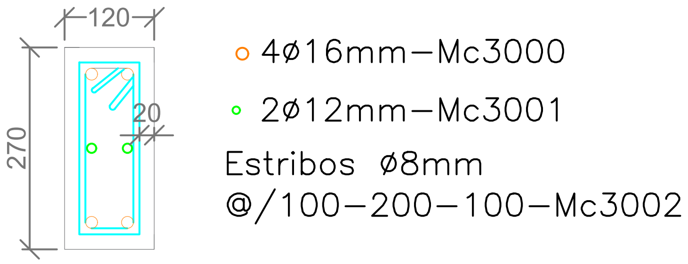

DETALLE DE ARMADURA PARA VIGA (200X600)mm
Esc. 1-10

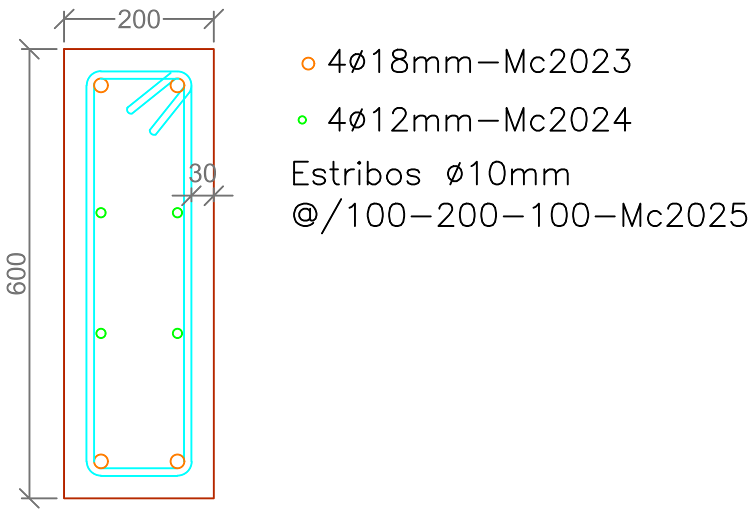

DETALLE DE ARMADURA PARA VIGA (200X420)mm
Esc. 1-10

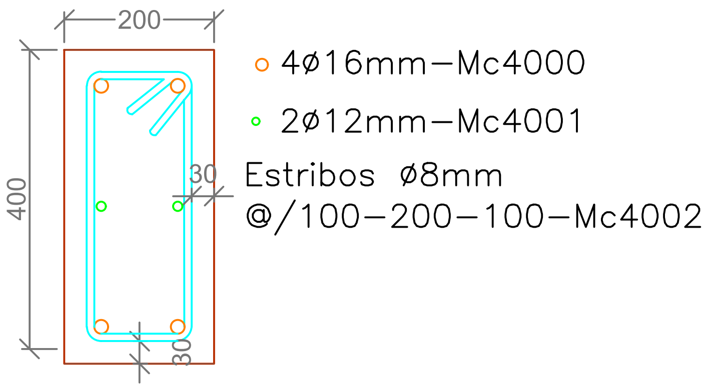

FASE 1
MODULO 6

VIGA ESCALON 200X1200 mm — Codigo: VIGA ESCALON 200X1200-M6-01 — Longitud prom= 2765 mm — Cant vigas= 1 U
PLANILLA DE HIERRO DE VIGAS (fy=4200 Kg/cm²)

Mc	Tipo	Φ mm	Espac. (mm)	Cant.	a	b	c	d	e	Longitud Unidad (m)	Longitud Total (m)	Peso Unitario (kg)	Peso Total (kg)	Obs
2026	C	20		4	0,20	2,77	0,20			3,17	12,66	7,81	31,22	Gancho
2027	I	12		6		2,77				2,77	16,59	2,45	14,73	
2028	O	10	100-200-100	14	0,14	2,28	0,14	0,20		2,76	39,26	1,70	24,21	
Total de VIGA ESCALON 200X1200 mm													70,16	
Total de vigas codigo VIGA ESCALON 200X1200-M6-01													70,16	

VIGA ESCALON 200X1180 mm — Codigo: VIGA ESCALON 200X1200-M6-02 — Longitud prom= 2315 mm — Cant vigas= 1 U
PLANILLA DE HIERRO DE VIGAS (fy=4200 Kg/cm²)

Mc	Tipo	Φ mm	Espac. (mm)	Cant.	a	b	c	d	e	Longitud Unidad (m)	Longitud Total (m)	Peso Unitario (kg)	Peso Total (kg)	Obs
2026	C	20		4	0,20	2,32	0,20			2,72	10,86	6,70	26,78	Gancho
2027	I	12		6		2,32				2,32	13,89	2,06	12,33	
2028	O	10	100-200-100	12	0,14	2,28	0,14	0,20		2,76	33,05	1,70	20,38	
Total de VIGA ESCALON 200X1180 mm													59,49	
Total de vigas codigo VIGA ESCALON 200X1200-M6-02													59,49	

VIGA ESCALON 200X1180 mm — Codigo: VIGA ESCALON 200X1200-M6-03 — Longitud prom= 9192 mm — Cant vigas= 1 U
PLANILLA DE HIERRO DE VIGAS (fy=4200 Kg/cm²)

Mc	Tipo	Φ mm	Espac. (mm)	Cant.	a	b	c	d	e	Longitud Unidad (m)	Longitud Total (m)	Peso Unitario (kg)	Peso Total (kg)	Obs
2026	C	20		4	0,20	9,19	0,20			9,59	38,37	23,66	94,62	Gancho
2027	I	12		6		9,19				9,19	55,15	8,16	48,96	
2028	O	10	100-200-100	46	0,14	2,28	0,14	0,20		2,76	127,95	1,70	78,89	
Total de VIGA ESCALON 200X1180 mm													222,47	
Total de vigas codigo VIGA ESCALON 200X1200-M6-03													222,47	

VIGA ESCALON 200X1180 mm — Codigo: VIGA ESCALON 200X1200-M6-04 — Longitud prom= 5330 mm — Cant vigas= 1 U
PLANILLA DE HIERRO DE VIGAS (fy=4200 Kg/cm²)

Mc	Tipo	Φ mm	Espac. (mm)	Cant.	a	b	c	d	e	Longitud Unidad (m)	Longitud Total (m)	Peso Unitario (kg)	Peso Total (kg)	Obs
2026	C	20		4	0,20	5,33	0,20			5,73	22,92	14,13	56,52	Gancho
2027	I	12		6		5,33				5,33	31,98	4,73	28,39	
2028	O	10	100-200-100	27	0,14	2,28	0,14	0,20		2,76	74,66	1,70	46,03	
Total de VIGA ESCALON 200X1180 mm													130,95	
Total de vigas codigo VIGA ESCALON 200X1200-M6-04													130,95	

VIGA ESCALON 200X1180 mm — Codigo: VIGA ESCALON 200X1200-M6-05 — Longitud prom= 5565 mm — Cant vigas= 1 U
PLANILLA DE HIERRO DE VIGAS (fy=4200 Kg/cm²)

Mc	Tipo	Φ mm	Espac. (mm)	Cant.	a	b	c	d	e	Longitud Unidad (m)	Longitud Total (m)	Peso Unitario (kg)	Peso Total (kg)	Obs
2026	C	20		4	0,20	5,57	0,20			5,97	23,86	14,71	58,84	Gancho
2027	I	12		6		5,57				5,57	33,39	4,94	29,64	
2028	O	10	100-200-100	28	0,14	2,28	0,14	0,20		2,76	77,90	1,70	48,03	
Total de VIGA ESCALON 200X1180 mm													136,52	
Total de vigas codigo VIGA ESCALON 200X1200-M6-05													136,52	

VIGA ESCALON 200X1180 mm — Codigo: VIGA ESCALON 200X1200-M6-06 — Longitud prom= 2550 mm — Cant vigas= 3 U
PLANILLA DE HIERRO DE VIGAS (fy=4200 Kg/cm²)

Mc	Tipo	Φ mm	Espac. (mm)	Cant.	a	b	c	d	e	Longitud Unidad (m)	Longitud Total (m)	Peso Unitario (kg)	Peso Total (kg)	Obs
2026	C	20		4	0,20	2,55	0,20			2,95	11,80	7,28	29,10	Gancho
2027	I	12		6		2,55				2,55	15,30	2,26	13,58	
2028	O	10	100-200-100	13	0,14	2,28	0,14	0,20		2,76	36,29	1,70	22,38	
Total de VIGA ESCALON 200X1180 mm													65,06	
Total de vigas codigo VIGA ESCALON 200X1200-M6-06													195,18	

VIGA ESCALON 200X1180 mm — Codigo: VIGA ESCALON 200X1200-M6-07 — Longitud prom= 2638 mm — Cant vigas= 3 U
PLANILLA DE HIERRO DE VIGAS (fy=4200 Kg/cm²)

Mc	Tipo	Φ mm	Espac. (mm)	Cant.	a	b	c	d	e	Longitud Unidad (m)	Longitud Total (m)	Peso Unitario (kg)	Peso Total (kg)	Obs
2026	C	20		4	0,20	2,64	0,20			3,04	12,15	7,49	29,97	Gancho
2027	I	12		6		2,64				2,64	15,83	2,34	14,05	
2028	O	10	100-200-100	14	0,14	2,28	0,14	0,20		2,76	37,51	1,70	23,13	
Total de VIGA ESCALON 200X1180 mm													67,15	
Total de vigas codigo VIGA ESCALON 200X1200-M6-07													201,44	

VIGA ESCALON 200X1180 mm — Codigo: VIGA ESCALON 200X1200-M6-08 — Longitud prom= 2385 mm — Cant vigas= 2 U
PLANILLA DE HIERRO DE VIGAS (fy=4200 Kg/cm²)

Mc	Tipo	Φ mm	Espac. (mm)	Cant.	a	b	c	d	e	Longitud Unidad (m)	Longitud Total (m)	Peso Unitario (kg)	Peso Total (kg)	Obs
2026	C	20		4	0,20	2,39	0,20			2,79	11,14	6,87	27,47	Gancho
2027	I	12		6		2,39				2,39	14,31	2,12	12,70	
2028	O	10	100-200-100	12	0,14	2,28	0,14	0,20		2,76	34,02	1,70	20,97	
Total de VIGA ESCALON 200X1180 mm													61,15	
Total de vigas codigo VIGA ESCALON 200X1200-M6-08													122,30	

VIGA ESCALON 200X1180 mm — Codigo: VIGA ESCALON 200X1200-M6-09 — Longitud prom= 5500 mm — Cant vigas= 1 U
PLANILLA DE HIERRO DE VIGAS (fy=4200 Kg/cm²)

Mc	Tipo	Φ mm	Espac. (mm)	Cant.	a	b	c	d	e	Longitud Unidad (m)	Longitud Total (m)	Peso Unitario (kg)	Peso Total (kg)	Obs
2026	C	20		4	0,20	5,50	0,20			5,90	23,60	14,55	58,20	Gancho
2027	I	12		6		5,50				5,50	33,00	4,88	29,30	
2028	O	10	100-200-100	28	0,14	2,28	0,14	0,20		2,76	77,00	1,70	47,48	
Total de VIGA ESCALON 200X1180 mm													134,97	
Total de vigas codigo VIGA ESCALON 200X1200-M6-09													134,97	

VIGA ESCALON 200X1180 mm — Codigo: VIGA ESCALON 200X1200-M6-10 — Longitud prom= 5800 mm — Cant vigas= 1 U
PLANILLA DE HIERRO DE VIGAS (fy=4200 Kg/cm²)

Mc	Tipo	Φ mm	Espac. (mm)	Cant.	a	b	c	d	e	Longitud Unidad (m)	Longitud Total (m)	Peso Unitario (kg)	Peso Total (kg)	Obs
2026	C	20		4	0,20	5,80	0,20			6,20	24,80	15,29	61,16	Gancho
2027	I	12		6		5,80				5,80	34,80	5,15	30,90	
2028	O	10	100-200-100	29	0,14	2,28	0,14	0,20		2,76	81,14	1,70	50,03	
Total de VIGA ESCALON 200X1180 mm													142,08	
Total de vigas codigo VIGA ESCALON 200X1200-M6-10													142,08	

VIGA ESCALON 200X1180 mm — Codigo: VIGA ESCALON 200X1200-M6-11 — Longitud prom= 5885 mm — Cant vigas= 1 U
PLANILLA DE HIERRO DE VIGAS (fy=4200 Kg/cm²)

Mc	Tipo	Φ mm	Espac. (mm)	Cant.	a	b	c	d	e	Longitud Unidad (m)	Longitud Total (m)	Peso Unitario (kg)	Peso Total (kg)	Obs
2026	C	20		4	0,20	5,89	0,20			6,29	25,14	15,50	62,00	Gancho
2027	I	12		6		5,89				5,89	35,31	5,22	31,35	
2028	O	10	100-200-100	30	0,14	2,28	0,14	0,20		2,76	82,32	1,70	50,75	
Total de VIGA ESCALON 200X1180 mm													144,10	
Total de vigas codigo VIGA ESCALON 200X1200-M6-11													144,10	

VIGA ESCALON 200X1180 mm — Codigo: VIGA ESCALON 200X1200-M6-12 — Longitud prom= 2120 mm — Cant vigas= 2 U

Mc	Tipo	Φ mm	Espac. (mm)	Cant.	a	b	c	d	e	Longitud Unidad (m)	Longitud Total (m)	Peso Unitario (kg)	Peso Total (kg)	Obs
2026	C	20		4	0,20	2,12	0,20			2,52	10,08	6,21	24,86	Gancho
2027	I	12		6		2,12				2,12	12,72	1,88	11,29	
2028	O	10	100-200-100	11	0,14	2,28	0,14	0,20		2,76	30,36	1,70	18,72	
Total de VIGA ESCALON 200X1180 mm													54,87	
Total de vigas codigo VIGA ESCALON 200X1200-M6-12													109,74	

VIGA ESCALON 200X1180 mm — Codigo: VIGA ESCALON 200X1200-M6-13 — Longitud prom= 2700 mm — Cant vigas= 2 U
PLANILLA DE HIERRO DE VIGAS (fy=4200 Kg/cm²)

Mc	Tipo	Φ mm	Espac. (mm)	Cant.	a	b	c	d	e	Longitud Unidad (m)	Longitud Total (m)	Peso Unitario (kg)	Peso Total (kg)	Obs
2026	C	20		4	0,20	2,70	0,20			3,10	12,40	7,65	30,58	Gancho
2027	I	12		6		2,70				2,70	16,20	2,40	14,38	
2028	O	10	100-200-100	14	0,14	2,28	0,14	0,20		2,76	38,36	1,70	23,65	
Total de VIGA ESCALON 200X1180 mm													68,62	
Total de vigas codigo VIGA ESCALON 200X1200-M6-13													137,23	

VIGA ESCALON 200X1180 mm — Codigo: VIGA ESCALON 200X1200-M6-14 — Longitud prom= 2365 mm — Cant vigas= 1 U
PLANILLA DE HIERRO DE VIGAS (fy=4200 Kg/cm²)

Mc	Tipo	Φ mm	Espac. (mm)	Cant.	a	b	c	d	e	Longitud Unidad (m)	Longitud Total (m)	Peso Unitario (kg)	Peso Total (kg)	Obs
2026	C	20		4	0,20	2,37	0,20			2,77	11,06	6,82	27,28	Gancho
2027	I	12		6		2,37				2,37	14,19	2,10	12,60	
2028	O	10	100-200-100	12	0,14	2,28	0,14	0,20		2,76	33,74	1,70	20,80	
Total de VIGA ESCALON 200X1180 mm													60,68	
Total de vigas codigo VIGA ESCALON 200X1200-M6-14													60,68	

FASE 1
MODULO 6
PLANILLA DE HORMIGON DE VIGA ESCALON 200x1180 mm (f'c= 350 kg/cm²)

altura (mm)	ancho (mm)	Codigo	Longitud (mm)	Cantidad	Volumen (m³)
1200	200	VIGA ESCALON 200X1200-M6-01	2765,0	1,0	0,664
1200	200	VIGA ESCALON 200X1200-M6-02	2315,0	1,0	0,556
1200	200	VIGA ESCALON 200X1200-M6-03	9192,0	1,0	2,206
1200	200	VIGA ESCALON 200X1200-M6-04	5330,0	1,0	1,279
1200	200	VIGA ESCALON 200X1200-M6-05	5565,0	1,0	1,336
1200	200	VIGA ESCALON 200X1200-M6-06	2550,0	3,0	0,612
1200	200	VIGA ESCALON 200X1200-M6-07	2638,0	3,0	0,633
1200	200	VIGA ESCALON 200X1200-M6-08	2385,0	2,0	0,572
1200	200	VIGA ESCALON 200X1200-M6-09	5500,0	1,0	1,320
1200	200	VIGA ESCALON 200X1200-M6-10	5800,0	1,0	1,392
1200	200	VIGA ESCALON 200X1200-M6-11	5885,0	1,0	1,412
1200	200	VIGA ESCALON 200X1200-M6-12	2120,0	2,0	0,509
1200	200	VIGA ESCALON 200X1200-M6-13	2700,0	2,0	0,648
1200	200	VIGA ESCALON 200X1200-M6-14	2365,0	1,0	0,568
				TOTAL=	13,706

FASE 1
MODULO 6

VIGA ESCALON 200X600 mm — Codigo: VIGA ESCALON 200X600-M6-01 — Longitud prom= 3105 mm — Cant vigas= 1 U
PLANILLA DE HIERRO DE VIGAS (fy=4200 Kg/cm²)

Mc	Tipo	Φ mm	Espac. (mm)	Cant.	a	b	c	d	e	Longitud Unidad (m)	Longitud Total (m)	Peso Unitario (kg)	Peso Total (kg)	Obs
2023	C	18		4	0,20	3,11	0,20			3,51	14,02	7,00	28,01	Gancho
2024	I	12		4		3,11				3,11	12,42	2,76	11,03	
2025	O	10	100-200-100	16	0,14	1,08	0,14	0,20		1,56	24,22	0,96	14,93	
Total de VIGA ESCALON 200X600 mm													53,96	
Total de vigas codigo VIGA ESCALON 200X600-M6-01													53,96	

VIGA ESCALON 200X600 mm — Codigo: VIGA ESCALON 200X600-M6-02 — Longitud prom= 5706 mm — Cant vigas= 1 U
PLANILLA DE HIERRO DE VIGAS (fy=4200 Kg/cm²)

Mc	Tipo	Φ mm	Espac. (mm)	Cant.	a	b	c	d	e	Longitud Unidad (m)	Longitud Total (m)	Peso Unitario (kg)	Peso Total (kg)	Obs
2023	C	18		4	0,20	5,71	0,20			6,11	24,42	12,20	48,79	Gancho
2024	I	12		4		5,71				5,71	22,82	5,07	20,26	
2025	O	10	100-200-100	29	0,14	1,08	0,14	0,20		1,56	44,51	0,96	27,44	
Total de VIGA ESCALON 200X600 mm													96,49	
Total de vigas codigo VIGA ESCALON 200X600-M6-02													96,49	

VIGA ESCALON 200X600 mm — Codigo: VIGA ESCALON 200X600-M6-03 — Longitud prom= 6250 mm — Cant vigas= 2 U
PLANILLA DE HIERRO DE VIGAS (fy=4200 Kg/cm²)

Mc	Tipo	Φ mm	Espac. (mm)	Cant.	a	b	c	d	e	Longitud Unidad (m)	Longitud Total (m)	Peso Unitario (kg)	Peso Total (kg)	Obs
2023	C	18		4	0,20	6,25	0,20			6,65	26,60	13,28	53,14	Gancho
2024	I	12		4		6,25				6,25	25,00	5,55	22,20	
2025	O	10	100-200-100	31	0,14	1,08	0,14	0,20		1,56	48,75	0,96	30,06	
Total de VIGA ESCALON 200X600 mm													105,39	
Total de vigas codigo VIGA ESCALON 200X600-M6-03													210,77	

VIGA ESCALON 200X600 mm — Codigo: VIGA ESCALON 200X600-M6-04 — Longitud prom= 5860 mm — Cant vigas= 2 U

Mc	Tipo	Φ mm	Espac. (mm)	Cant.	a	b	c	d	e	Longitud Unidad (m)	Longitud Total (m)	Peso Unitario (kg)	Peso Total (kg)	Obs
2023	C	18		4	0,20	5,86	0,20			6,26	25,04	12,50	50,02	Gancho
2024	I	12		4		5,86				5,86	23,44	5,20	20,81	
2025	O	10	100-200-100	29	0,14	1,08	0,14	0,20		1,56	45,71	0,96	28,18	
Total de VIGA ESCALON 200X600 mm													99,01	
Total de vigas codigo VIGA ESCALON 200X600-M6-04													198,02	

VIGA ESCALON 200X600 mm — Codigo: VIGA ESCALON 200X600-M6-05 — Longitud prom= 5500 mm — Cant vigas= 2 U
PLANILLA DE HIERRO DE VIGAS (fy=4200 Kg/cm²)

Mc	Tipo	Φ mm	Espac. (mm)	Cant.	a	b	c	d	e	Longitud Unidad (m)	Longitud Total (m)	Peso Unitario (kg)	Peso Total (kg)	Obs
2023	C	18		4	0,20	5,50	0,20			5,90	23,60	11,79	47,14	Gancho
2024	I	12		4		5,50				5,50	22,00	4,88	19,53	
2025	O	10	100-200-100	28	0,14	1,08	0,14	0,20		1,56	42,90	0,96	26,45	
Total de VIGA ESCALON 200X600 mm													93,12	
Total de vigas codigo VIGA ESCALON 200X600-M6-05													186,25	

VIGA ESCALON 200X600 mm — Codigo: VIGA ESCALON 200X600-M6-06 — Longitud prom= 4425 mm — Cant vigas= 1 U
PLANILLA DE HIERRO DE VIGAS (fy=4200 Kg/cm²)

Mc	Tipo	Φ mm	Espac. (mm)	Cant.	a	b	c	d	e	Longitud Unidad (m)	Longitud Total (m)	Peso Unitario (kg)	Peso Total (kg)	Obs
2023	C	18		4	0,20	4,43	0,20			4,83	19,30	9,64	38,56	Gancho
2024	I	12		4		4,43				4,43	17,70	3,93	15,71	
2025	O	10	100-200-100	22	0,14	1,08	0,14	0,20		1,56	34,52	0,96	21,28	
Total de VIGA ESCALON 200X600 mm													75,55	
Total de vigas codigo VIGA ESCALON 200X600-M6-06													75,55	

VIGA ESCALON 200X600 mm — Codigo: VIGA ESCALON 200X600-M6-07 — Longitud prom= 5350 mm — Cant vigas= 3 U
PLANILLA DE HIERRO DE VIGAS (fy=4200 Kg/cm²)

Mc	Tipo	Φ mm	Espac. (mm)	Cant.	a	b	c	d	e	Longitud Unidad (m)	Longitud Total (m)	Peso Unitario (kg)	Peso Total (kg)	Obs
2023	C	18		4	0,20	5,35	0,20			5,75	23,00	11,49	45,94	Gancho
2024	I	12		4		5,35				5,35	21,40	4,75	19,00	
2025	O	10	100-200-100	27	0,14	1,08	0,14	0,20		1,56	41,73	0,96	25,73	
Total de VIGA ESCALON 200X600 mm													90,67	
Total de vigas codigo VIGA ESCALON 200X600-M6-07													272,02	

VIGA ESCALON 200X600 mm — Codigo: VIGA ESCALON 200X600-M6-08 — Longitud prom= 4605 mm — Cant vigas= 1 U
PLANILLA DE HIERRO DE VIGAS (fy=4200 Kg/cm²)

Mc	Tipo	Φ mm	Espac. (mm)	Cant.	a	b	c	d	e	Longitud Unidad (m)	Longitud Total (m)	Peso Unitario (kg)	Peso Total (kg)	Obs
2023	C	18		4	0,20	4,61	0,20			5,01	20,02	10,00	39,99	Gancho
2024	I	12		4		4,61				4,61	18,42	4,09	16,35	
2025	O	10	100-200-100	23	0,14	1,08	0,14	0,20		1,56	35,92	0,96	22,15	
Total de VIGA ESCALON 200X600 mm													78,49	
Total de vigas codigo VIGA ESCALON 200X600-M6-08													78,49	

VIGA ESCALON 200X600 mm — Codigo: VIGA ESCALON 200X600-M6-09 — Longitud prom= 2765 mm — Cant vigas= 1 U
PLANILLA DE HIERRO DE VIGAS (fy=4200 Kg/cm²)

Mc	Tipo	Φ mm	Espac. (mm)	Cant.	a	b	c	d	e	Longitud Unidad (m)	Longitud Total (m)	Peso Unitario (kg)	Peso Total (kg)	Obs
2023	C	18		4	0,20	2,77	0,20			3,17	12,66	6,32	25,29	Gancho
2024	I	12		4		2,77				2,77	11,06	2,45	9,82	
2025	O	10	100-200-100	14	0,14	1,08	0,14	0,20		1,56	21,57	0,96	13,30	
Total de VIGA ESCALON 200X600 mm													48,41	
Total de vigas codigo VIGA ESCALON 200X600-M6-09													48,41	

VIGA ESCALON 200X600 mm — Codigo: VIGA ESCALON 200X600-M6-10 — Longitud prom= 4010 mm — Cant vigas= 1 U
PLANILLA DE HIERRO DE VIGAS (fy=4200 Kg/cm²)

Mc	Tipo	Φ mm	Espac. (mm)	Cant.	a	b	c	d	e	Longitud Unidad (m)	Longitud Total (m)	Peso Unitario (kg)	Peso Total (kg)	Obs
2023	C	18		4	0,20	4,01	0,20			4,41	17,64	8,81	35,24	Gancho
2024	I	12		4		4,01				4,01	16,04	3,56	14,24	
2025	O	10	100-200-100	20	0,14	1,08	0,14	0,20		1,56	31,23	0,96	19,28	
Total de VIGA ESCALON 200X600 mm													68,76	
Total de vigas codigo VIGA ESCALON 200X600-M6-10													68,76	

VIGA ESCALON 200X600 mm — Codigo: VIGA ESCALON 200X600-M6-11 — Longitud prom= 3645 mm — Cant vigas= 1 U
PLANILLA DE HIERRO DE VIGAS (fy=4200 Kg/cm²)

Mc	Tipo	Φ mm	Espac. (mm)	Cant.	a	b	c	d	e	Longitud Unidad (m)	Longitud Total (m)	Peso Unitario (kg)	Peso Total (kg)	Obs
2023	C	18		4	0,20	3,65	0,20			4,05	16,18	8,08	32,32	Gancho
2024	I	12		4		3,65				3,65	14,58	3,24	12,94	
2025	O	10	100-200-100	18	0,14	1,08	0,14	0,20		1,56	28,43	0,96	17,53	
Total de VIGA ESCALON 200X600 mm													62,79	
Total de vigas codigo VIGA ESCALON 200X600-M6-11													62,79	

FASE 1
MODULO 6
PLANILLA DE HORMIGON DE VIGA ESCALON 200x600 mm (f'c= 350 kg/cm²)

altura (mm)	ancho (mm)	Codigo	Longitud (mm)	Cantidad	Volumen (m³)
600	200	VIGA ESCALON 200X600-M6-01	3105,00	1,00	0,373
600	200	VIGA ESCALON 200X600-M6-02	5706,00	1,00	0,685
600	200	VIGA ESCALON 200X600-M6-03	6250,00	2,00	0,750
600	200	VIGA ESCALON 200X600-M6-04	5860,00	2,00	0,703
600	200	VIGA ESCALON 200X600-M6-05	5500,00	2,00	0,660
600	200	VIGA ESCALON 200X600-M6-06	4425,00	1,00	0,531
600	200	VIGA ESCALON 200X600-M6-07	5350,00	3,00	0,642
600	200	VIGA ESCALON 200X600-M6-08	4605,00	1,00	0,553
600	200	VIGA ESCALON 200X600-M6-09	2765,00	1,00	0,332
600	200	VIGA ESCALON 200X600-M6-10	4010,00	1,00	0,481
600	200	VIGA ESCALON 200X600-M6-11	3645,00	1,00	0,437
				TOTAL=	6,147

FASE 1
MODULO 6
PLANILLA DE HORMIGON DE VIGA ESCALON 120x270 mm (f'c= 350 kg/cm²)

altura (mm)	ancho (mm)	Codigo	Longitud (mm)	Cantidad	Volumen (m³)
270	120	VIGA ESCALON 120X270-M6-01	4335,00	1,00	0,140
270	120	VIGA ESCALON 120X270-M6-02	4036,00	2,00	0,131
270	120	VIGA ESCALON 120X270-M6-03	5665,00	1,00	0,184
270	120	VIGA ESCALON 120X270-M6-04	5602,00	2,00	0,182
270	120	VIGA ESCALON 120X270-M6-05	5815,00	2,00	0,188
270	120	VIGA ESCALON 120X270-M6-06	5204,00	1,00	0,169
270	120	VIGA ESCALON 120X270-M6-07	5160,00	1,00	0,167
270	120	VIGA ESCALON 120X270-M6-08	5900,00	1,00	0,191
270	120	VIGA ESCALON 120X270-M6-09	3871,00	1,00	0,125
				TOTAL=	1,477

FASE 1
MODULO 6
PLANILLA DE HORMIGON DE VIGA ESCALON 120x420 mm (f'c= 350 kg/cm²)

altura (mm)	ancho (mm)	Codigo	Longitud (mm)	Cantidad	Volumen (m³)
420	120	VIGA ESCALON 120X420-M6-01	7645,00	1,00	0,385
420	120	VIGA ESCALON 120X420-M6-02	4500,00	2,00	0,227
420	120	VIGA ESCALON 120X420-M6-03	6150,00	3,00	0,310
420	120	VIGA ESCALON 120X420-M6-04	5585,00	1,00	0,281
420	120	VIGA ESCALON 120X420-M6-05	5450,00	2,00	0,275
420	120	VIGA ESCALON 120X420-M6-06	6613,00	1,00	0,333
420	120	VIGA ESCALON 120X420-M6-07	5775,00	1,00	0,291
420	120	VIGA ESCALON 120X420-M6-08	5805,00	1,00	0,293
				TOTAL=	2,395

FASE 1
MODULO 6

VIGA ESCALON 120X270 mm — Codigo: VIGA ESCALON 120X270-M6-01 — Longitud prom= 4335 mm — Cant vigas= 1 U
PLANILLA DE HIERRO DE VIGAS (fy=4200 Kg/cm²)

Mc	Tipo	Φ mm	Espac. (mm)	Cant.	a	b	c	d	e	Longitud Unidad (m)	Longitud Total (m)	Peso Unitario (kg)	Peso Total (kg)	Obs
3000	C	16		4	0,20	4,34	0,20			4,74	18,94	7,47	29,89	Gancho
3001	I	12		2		4,34				4,34	8,67	3,85	7,70	
3002	O	8	150	29	0,08	0,42	0,08	0,20		0,78	22,62	0,31	8,93	
Total de VIGA ESCALON 120X270 mm													46,52	
Total de vigas codigo VIGA ESCALON 120X270-M6-01													46,52	

VIGA ESCALON 120X270 mm — Codigo: VIGA ESCALON 120X270-M6-02 — Longitud prom= 4036 mm — Cant vigas= 2 U
PLANILLA DE HIERRO DE VIGAS (fy=4200 Kg/cm²)

Mc	Tipo	Φ mm	Espac. (mm)	Cant.	a	b	c	d	e	Longitud Unidad (m)	Longitud Total (m)	Peso Unitario (kg)	Peso Total (kg)	Obs
3000	C	16		4	0,20	4,04	0,20			4,44	17,74	7,00	28,01	Gancho
3001	I	12		2		4,04				4,04	8,07	3,58	7,17	
3002	O	8	150	27	0,08	0,42	0,08	0,20		0,78	21,06	0,31	8,31	
Total de VIGA ESCALON 120X270 mm													43,48	
Total de vigas codigo VIGA ESCALON 120X270-M6-02													85,95	

VIGA ESCALON 120X270 mm — Codigo: VIGA ESCALON 120X270-M6-03 — Longitud prom= 5665 mm — Cant vigas= 1 U
PLANILLA DE HIERRO DE VIGAS (fy=4200 Kg/cm²)

Mc	Tipo	Φ mm	Espac. (mm)	Cant.	a	b	c	d	e	Longitud Unidad (m)	Longitud Total (m)	Peso Unitario (kg)	Peso Total (kg)	Obs
3000	C	16		4	0,20	5,67	0,20			6,07	24,26	9,57	38,29	Gancho
3001	I	12		2		5,67				5,67	11,33	5,03	10,06	
3002	O	8	150	38	0,08	0,42	0,08	0,20		0,78	29,64	0,31	11,70	
Total de VIGA ESCALON 120X270 mm													60,04	
Total de vigas codigo VIGA ESCALON 120X270-M6-03													60,04	

VIGA ESCALON 120X270 mm — Codigo: VIGA ESCALON 120X270-M6-04 — Longitud prom= 5602 mm — Cant vigas= 2 U
PLANILLA DE HIERRO DE VIGAS (fy=4200 Kg/cm²)

Mc	Tipo	Φ mm	Espac. (mm)	Cant.	a	b	c	d	e	Longitud Unidad (m)	Longitud Total (m)	Peso Unitario (kg)	Peso Total (kg)	Obs
3000	C	16		4	0,20	5,60	0,20			6,00	24,01	9,47	37,89	Gancho
3001	I	12		2		5,60				5,60	11,20	4,97	9,95	
3002	O	8	150	38	0,08	0,42	0,08	0,20		0,78	29,64	0,31	11,70	
Total de VIGA ESCALON 120X270 mm													59,54	
Total de vigas codigo VIGA ESCALON 120X270-M6-04													119,07	

VIGA ESCALON 120X270 mm — Codigo: VIGA ESCALON 120X270-M6-05 — Longitud prom= 5815 mm — Cant vigas= 2 U
PLANILLA DE HIERRO DE VIGAS (fy=4200 Kg/cm²)

Mc	Tipo	Φ mm	Espac. (mm)	Cant.	a	b	c	d	e	Longitud Unidad (m)	Longitud Total (m)	Peso Unitario (kg)	Peso Total (kg)	Obs
3000	C	16		4	0,20	5,82	0,20			6,22	24,86	9,81	39,24	Gancho
3001	I	12		2		5,82				5,82	11,63	5,16	10,33	
3002	O	8	150	39	0,08	0,42	0,08	0,20		0,78	30,42	0,31	12,00	
Total de VIGA ESCALON 120X270 mm													61,57	
Total de vigas codigo VIGA ESCALON 120X270-M6-05													123,13	

VIGA ESCALON 120X270 mm — Codigo: VIGA ESCALON 120X270-M6-06 — Longitud prom= 5204 mm — Cant vigas= 1 U
PLANILLA DE HIERRO DE VIGAS (fy=4200 Kg/cm²)

Mc	Tipo	Φ mm	Espac. (mm)	Cant.	a	b	c	d	e	Longitud Unidad (m)	Longitud Total (m)	Peso Unitario (kg)	Peso Total (kg)	Obs
3000	C	16		4	0,20	5,20	0,20			5,60	22,42	8,84	35,38	Gancho
3001	I	12		2		5,20				5,20	10,41	4,62	9,24	
3002	O	8	150	35	0,08	0,42	0,08	0,20		0,78	27,30	0,31	10,77	
Total de VIGA ESCALON 120X270 mm													55,39	
Total de vigas codigo VIGA ESCALON 120X270-M6-06													55,39	

VIGA ESCALON 120X270 mm — Codigo: VIGA ESCALON 120X270-M6-07 — Longitud prom= 5160 mm — Cant vigas= 1 U
PLANILLA DE HIERRO DE VIGAS (fy=4200 Kg/cm²)

Mc	Tipo	Φ mm	Espac. (mm)	Cant.	a	b	c	d	e	Longitud Unidad (m)	Longitud Total (m)	Peso Unitario (kg)	Peso Total (kg)	Obs
3000	C	16		4	0,20	5,16	0,20			5,56	22,24	8,78	35,10	Gancho
3001	I	12		2		5,16				5,16	10,32	4,58	9,16	
3002	O	8	150	35	0,08	0,42	0,08	0,20		0,78	27,30	0,31	10,77	
Total de VIGA ESCALON 120X270 mm													55,04	
Total de vigas codigo VIGA ESCALON 120X270-M6-07													55,04	

VIGA ESCALON 120X270 mm — Codigo: VIGA ESCALON 120X270-M6-08 — Longitud prom= 5900 mm — Cant vigas= 1 U
PLANILLA DE HIERRO DE VIGAS (fy=4200 Kg/cm²)

Mc	Tipo	Φ mm	Espac. (mm)	Cant.	a	b	c	d	e	Longitud Unidad (m)	Longitud Total (m)	Peso Unitario (kg)	Peso Total (kg)	Obs
3000	C	16		4	0,20	5,90	0,20			6,30	25,20	9,94	39,77	Gancho
3001	I	12		2		5,90				5,90	11,80	5,24	10,48	
3002	O	8	150	40	0,08	0,42	0,08	0,20		0,78	31,20	0,31	12,31	
Total de VIGA ESCALON 120X270 mm													62,56	
Total de vigas codigo VIGA ESCALON 120X270-M6-08													62,55	

VIGA ESCALON 120X270 mm — Codigo: VIGA ESCALON 120X270-M6-09 — Longitud prom= 3871 mm — Cant vigas= 1 U
PLANILLA DE HIERRO DE VIGAS (fy=4200 Kg/cm²)

Mc	Tipo	Φ mm	Espac. (mm)	Cant.	a	b	c	d	e	Longitud Unidad (m)	Longitud Total (m)	Peso Unitario (kg)	Peso Total (kg)	Obs
3000	C	16		4	0,20	3,87	0,20			4,27	17,08	6,74	26,96	Gancho
3001	I	12		2		3,87				3,87	7,74	3,44	6,87	
3002	O	8	150	26	0,08	0,42	0,08	0,20		0,78	20,28	0,31	8,00	
Total de VIGA ESCALON 120X270 mm													41,84	
Total de vigas codigo VIGA ESCALON 120X270-M6-09													41,84	

FASE 1
MODULO 6

VIGA ESCALON 120X420 mm — Codigo: VIGA ESCALON 120X420-M6-01 — Longitud prom= 7645 mm — Cant vigas= 1 U
PLANILLA DE HIERRO DE VIGAS (fy=4200 Kg/cm²)

Mc	Tipo	Φ mm	Espac. (mm)	Cant.	a	b	c	d	e	Longitud Unidad (m)	Longitud Total (m)	Peso Unitario (kg)	Peso Total (kg)	Obs
4000	C	16		4	0,20	7,65	0,20			8,05	32,18	12,70	50,79	Gancho
4001	I	12		2		7,65				7,65	15,29	6,79	13,57	
4002	O	8	150	51	0,08	0,72	0,08	0,20		1,08	55,08	0,43	21,73	
Total de VIGA ESCALON 120X420 mm													86,10	
Total de vigas codigo VIGA ESCALON 120X420-M6-01													86,10	

VIGA ESCALON 120X420 mm — Codigo: VIGA ESCALON 120X420-M6-02 — Longitud prom= 4500 mm — Cant vigas= 2 U
PLANILLA DE HIERRO DE VIGAS (fy=4200 Kg/cm²)

Mc	Tipo	Φ mm	Espac. (mm)	Cant.	a	b	c	d	e	Longitud Unidad (m)	Longitud Total (m)	Peso Unitario (kg)	Peso Total (kg)	Obs
4000	C	16		4	0,20	4,50	0,20			4,90	19,60	7,73	30,94	Gancho
4001	I	12		2		4,50				4,50	9,00	4,00	7,99	
4002	O	8	150	30	0,08	0,72	0,08	0,20		1,08	32,40	0,43	12,78	
Total de VIGA ESCALON 120X420 mm													51,71	
Total de vigas codigo VIGA ESCALON 120X420-M6-02													103,42	

VIGA ESCALON 120X420 mm — Codigo: VIGA ESCALON 120X420-M6-03 — Longitud prom= 6150 mm — Cant vigas= 3 U
PLANILLA DE HIERRO DE VIGAS (fy=4200 Kg/cm²)

Mc	Tipo	Φ mm	Espac. (mm)	Cant.	a	b	c	d	e	Longitud Unidad (m)	Longitud Total (m)	Peso Unitario (kg)	Peso Total (kg)	Obs
4000	C	16		4	0,20	6,15	0,20			6,55	26,20	10,34	41,35	Gancho
4001	I	12		2		6,15				6,15	12,30	5,46	10,92	
4002	O	8	150	41	0,08	0,72	0,08	0,20		1,08	44,28	0,43	17,47	
Total de VIGA ESCALON 120X420 mm													69,74	
Total de vigas codigo VIGA ESCALON 120X420-M6-03													209,23	

VIGA ESCALON 120X420 mm — Codigo: VIGA ESCALON 120X420-M6-04 — Longitud prom= 5585 mm — Cant vigas= 1 U
PLANILLA DE HIERRO DE VIGAS (fy=4200 Kg/cm²)

Mc	Tipo	Φ mm	Espac. (mm)	Cant.	a	b	c	d	e	Longitud Unidad (m)	Longitud Total (m)	Peso Unitario (kg)	Peso Total (kg)	Obs
4000	C	16		4	0,20	5,59	0,20			5,99	23,94	9,45	37,79	Gancho
4001	I	12		2		5,59				5,59	11,17	4,96	9,92	
4002	O	8	150	38	0,08	0,72	0,08	0,20		1,08	41,04	0,43	16,19	
Total de VIGA ESCALON 120X420 mm													63,90	
Total de vigas codigo VIGA ESCALON 120X420-M6-04													63,90	

VIGA ESCALON 120X420 mm — Codigo: VIGA ESCALON 120X420-M6-05 — Longitud prom= 5450 mm — Cant vigas= 2 U
PLANILLA DE HIERRO DE VIGAS (fy=4200 Kg/cm²)

Mc	Tipo	Φ mm	Espac. (mm)	Cant.	a	b	c	d	e	Longitud Unidad (m)	Longitud Total (m)	Peso Unitario (kg)	Peso Total (kg)	Obs
4000	C	16		4	0,20	5,45	0,20			5,85	23,40	9,23	36,93	Gancho
4001	I	12		2		5,45				5,45	10,90	4,84	9,68	
4002	O	8	150	37	0,08	0,72	0,08	0,20		1,08	39,96	0,43	15,77	
Total de VIGA ESCALON 120X420 mm													62,38	
Total de vigas codigo VIGA ESCALON 120X420-M6-05													124,76	

VIGA ESCALON 120X420 mm — Codigo: VIGA ESCALON 120X420-M6-06 — Longitud prom= 6613 mm — Cant vigas= 1 U
PLANILLA DE HIERRO DE VIGAS (fy=4200 Kg/cm²)

Mc	Tipo	Φ mm	Espac. (mm)	Cant.	a	b	c	d	e	Longitud Unidad (m)	Longitud Total (m)	Peso Unitario (kg)	Peso Total (kg)	Obs
4000	C	16		4	0,20	6,61	0,20			7,01	28,05	11,07	44,28	Gancho
4001	I	12		2		6,61				6,61	13,23	5,87	11,74	
4002	O	8	150	45	0,08	0,72	0,08	0,20		1,08	48,60	0,43	19,18	
Total de VIGA ESCALON 120X420 mm													75,19	
Total de vigas codigo VIGA ESCALON 120X420-M6-06													75,19	

VIGA ESCALON 120X420 mm — Codigo: VIGA ESCALON 120X420-M6-07 — Longitud prom= 5775 mm — Cant vigas= 1 U
PLANILLA DE HIERRO DE VIGAS (fy=4200 Kg/cm²)

Mc	Tipo	Φ mm	Espac. (mm)	Cant.	a	b	c	d	e	Longitud Unidad (m)	Longitud Total (m)	Peso Unitario (kg)	Peso Total (kg)	Obs
4000	C	16		4	0,20	5,78	0,20			6,18	24,70	9,75	38,98	Gancho
4001	I	12		2		5,78				5,78	11,55	5,13	10,25	
4002	O	8	150	39	0,08	0,72	0,08	0,20		1,08	42,12	0,43	16,62	
Total de VIGA ESCALON 120X420 mm													65,86	
Total de vigas codigo VIGA ESCALON 120X420-M6-07													65,86	

VIGA ESCALON 120X420 mm — Codigo: VIGA ESCALON 120X420-M6-08 — Longitud prom= 5805 mm — Cant vigas= 1 U
PLANILLA DE HIERRO DE VIGAS (fy=4200 Kg/cm²)

Mc	Tipo	Φ mm	Espac. (mm)	Cant.	a	b	c	d	e	Longitud Unidad (m)	Longitud Total (m)	Peso Unitario (kg)	Peso Total (kg)	Obs
4000	C	16		4	0,20	5,81	0,20			6,21	24,82	9,79	39,17	Gancho
4001	I	12		2		5,81				5,81	11,61	5,15	10,31	
4002	O	8	150	39	0,08	0,72	0,08	0,20		1,08	42,12	0,43	16,62	
Total de VIGA ESCALON 120X420 mm													66,10	
Total de vigas codigo VIGA ESCALON 120X420-M6-08													66,10	

MODULO 6
MALLA ELECTROSOLDAD PARA LOSA DE COMPRESION DE ESCALERA, e=70mm fy=4200 kg/cm²
Área de modulo= 150,90m2

Mc	Φ mm	Espac. (mm)	Cant.	Dimensiones (m) a	Dimensiones (m) b	Peso (kg) Unitario	Peso (kg) Total
501	5,5	150	11	6,00	2,35	35,50	379,93

MODULO 6
HORMIGÓN PARA LOSA DE COMPRESIÓN DE ESCALERA, e=70mm con f´c=350 kg/cm²

Área de modulo=	150,90m2	Espesor=	0,07m	Volumen=	10,56m3

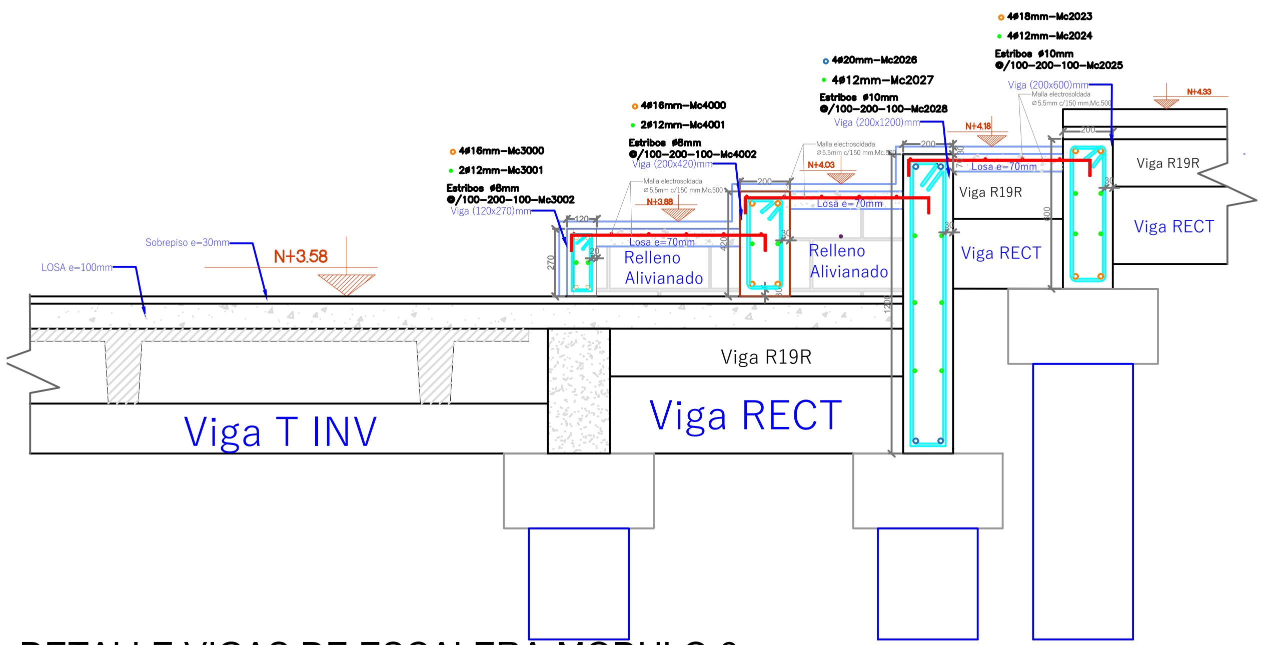

DETALLE VIGAS DE ESCALERA-MODULO 6
Esc. 1-15

TIPOS DE DOBLADOS

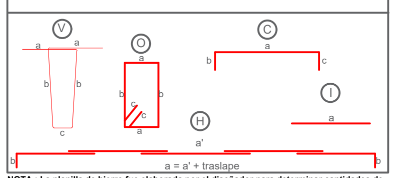

NOTA : La planilla de hierro fue elaborada por el diseñador para determinar cantidades de hierro a nivel de presupuesto. El contratista deberá efectuar su planilla de corte de hierro para armado de los elementos en obra, previa aprobación de la Fiscalización.

MATERIALES
- Hormigón estructural para losa: f'c = 350 Kg/cm²
- Hormigón estructural para vigas prefabricadas: f'c = 400 Kg/cm²
- Acero de Refuerzo : fy = 4200 Kg/cm²
- Acero de Refuerzo en Mallas electrosoldadas: fy = 5000 Kg/cm²

NOTAS GENERALES
-Todas las medidas están en milímetros (mm).
-Las cotas en metros (m).
-Las medidas prevalecen sobre la escala del dibujo
-Las longitudes, medidas y cotas deberan ser verificadas por el constructor

GOBIERNO AUTÓNOMO DESCENTRALIZADO
ILUSTRE MUNICIPALIDAD DEL CANTÓN DAULE

DR. WILSON CAÑIZARES VILLAMAR
ALCALDE
ADMINISTRACIÓN 2023 -2027

UBICACIÓN

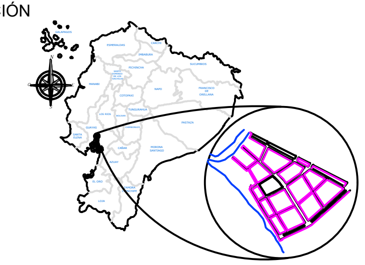

PROYECTO:
CONSTRUCCIÓN DEL MALECÓN EN LA PARROQUIA URBANA SATÉLITE LA AURORA

ELABORADO POR:
Firmado electrónicamente por: DANIEL FERNANDO SAN LUCAS MACIAS
Validar únicamente con FirmaEC
ARQ. FERNANDO SAN LUCAS MACIAS
DIRECTOR GENERAL DE DESARROLLO Y ORDENAMIENTO TERRITORIAL

REVISADO POR:
Firmado electrónicamente por: JAVIER ELIAS PRIETO LAINA
Validar únicamente con FirmaEC
ING. JAVIER PRIETO LAINA
SUBDIRECTOR DE CONSTRUCCION Y MANTENIMIENTO

APROBADO POR:
Firmado electrónicamente por: ANGEL WASHINGTON TAIPE VELIZ
Validar únicamente con FirmaEC
ING. ÁNGEL TAIPE VELIZ
DIRECTOR GENERAL DE OBRAS PÚBLICAS

CONTIENE:
DETALLE DE VIGAS, VIGUETAS Y LOSA DE ESCALERAS, CANTIDADES DE HORMIGÓN Y ACERO DE REFUERZO.

ESCALA: indicada
CÓDIGO: E-F1-M6
FECHA: MAYO 2025
LÁMINA: 10 9-9